SAFETY AND MAINTENANCE INSTRUCTIONS

- Make sure that all electric connections and connection cables meet the pertaining regulations and are in conformity with the operating instructions.
- Do not overload electrical outlets or extension cords, fire or electric shocks can be the result
- Please contact an expert in case you have any doubts about the mode of operation, the safety or connecting the appliances.
- Keep all parts away from young children's reach
- Do not store this item on wet, very cold or warm places, this can damage the electronic circuit boards.
- Avoid dropping or shocks, this can damage the electronic boards
- Never replace damaged power cables yourself! In such a case, remove them from the net and take the devices to a workshop.
- Repairs or opening of this item may only be performed by an authorised workshop.
- Wireless systems are subject to interference from cordless phones, microwaves, and other wireless devices operating in the 2.4GHz range. Keep the system AT LEAST 10 ft away from the devices during installation and operation.

Maintenance
The devices are maintenance-free, so never open them. The guarantee becomes void when you open the appliance.Only clean the outside of the devices with a soft, dry cloth or a brush. Prior to cleaning, remove the devices from all voltage sources.

Do not use any carboxylic cleaning agents or petrol, alcohol or similar. These attack the surfaces of the devices. Besides, the vapors are hazardous to your health and explosive. Do not use any sharp edged tools, screw drivers, metal brushes or similar for cleaning.

VEILIGHEIDS- EN ONDERHOUDSINSTRUCTIES

- Alle elektrlsche verbindingen en verbindingskabels moeten voldoen aan de juiste regels en overeenkomen met de bedieningsinstructies.
- Overbelast de elektrische stopcontacten of verlengsnoeren niet; dit kan anders leiden tot brand of elektrische schok.
- Neem contact op met een expert in geval je twijfels hebt over de bedieningswijze, de veiligheid of de aansluiting van de apparaten.
- Hou alle delen uit het bereik van kinderen.
- Zet dit voorwerp niet op natte, erg koude of warme plaatsen; dit kan de elektronische circuitborden beschadigen.
- Vermijd vallen of schokken; dit kan de elektronische borden beschadigen.
- Vervang beschadigde stroomkabels nooit zelf! In dit geval verwijder ze uit het net en breng de toestellen naar de winkel.
- Herstellingen of openen van dit voorwerp mag enkel gebeuren door een erkende hersteller.
- Draadloze systemen kunnen gestoord worden door draadloze telefoons, microgolfovens en andere draadloze toestellen die werken op het bereik van 2,4GHz. Hou het systeem MINSTENS op 3m afstand van de toestellen tijdens installatie en bediening.

Onderhoud
De toestellen zijn onderhoudsvrij, dus maak ze niet open. De garantie vervalt als je het apparaat opent. Reinig enkel de buitenkant van de toestellen met een zachte, droge doek of borstel. Vóór je ze reinigt, haal de toestellen uit alle spanningsbronnen.

Gebruik geen carboxylisch schoonmaakmiddelen of benzine, alcohol of gelijkaardige producten. Deze werken agressief op het oppervlak van de toestellen. Bovendien zijn de dampen gevaarlijk voor je gezondheid en ontbrandbaar. Gebruik geen scherpe instrumenten, schroevendraaiers, metalen borstels of gelijkaardige dingen om te reinigen.

SPECIFICATIONS

Detector battery	**: 9V**
Lifetime	**: about 1 year**
Transceiver unit batt.	**: 4x AAA**
Lifetime	**: about 6 months**
Distance	**: max. 40meter (free space)**
Alarm signal	**: 90db**
Units	**: max 40 pieces (also combination smoke and heat detectors)**
System codes	**: max. 8**

WWW.ELRO.EU
Roos Electronics bv, Postbus 117, 5126 ZJ Gilze, Holland
WWW.ELRO-NL.COM - WWW.ELRO-BE.COM
Roos Electronics GmbH Arnsberg-Germany
WWW.ROOSELECTRONICS.DE
EDEN, Vallauris, France WWW.EDEN.FR
CH Byron Corporation, Bromsgrove, U.K. WWW.CHBYRON.COM

RM171RF
868MHz.
R&TTE APPROVED

RM171RF

DRAADLOOS KOPPELBARE HITTEMELDER

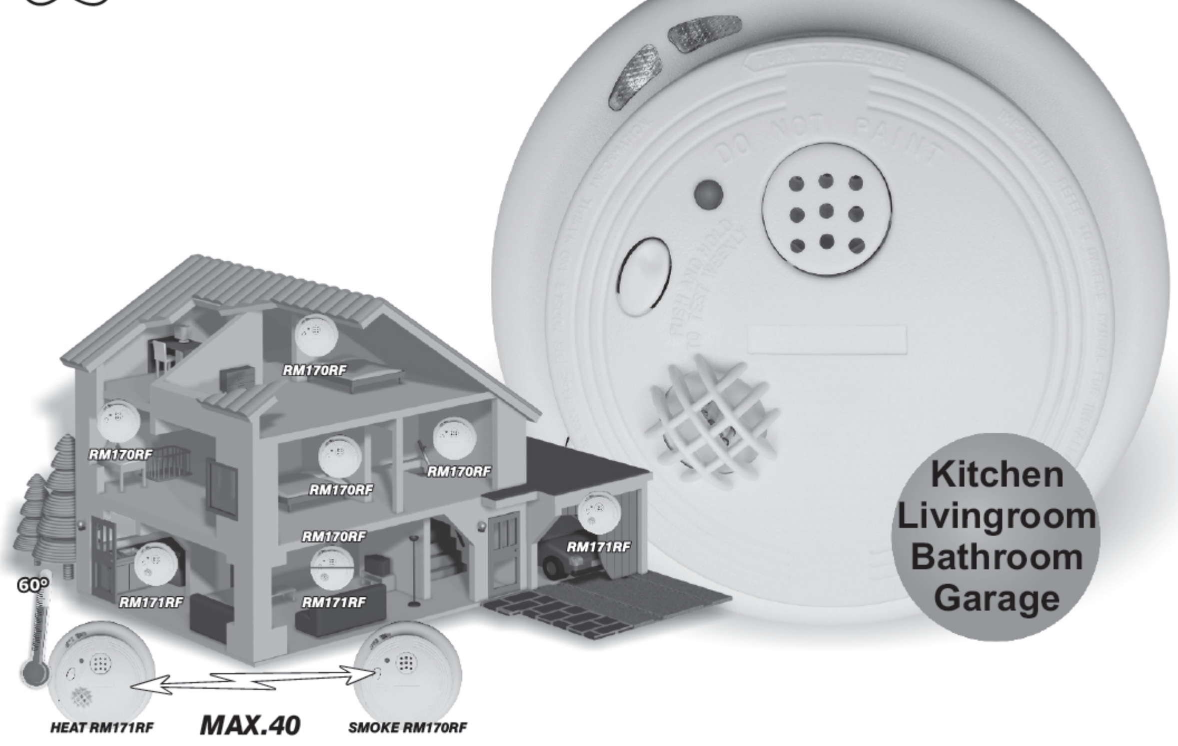

- **GB USER'S MANUAL**
- **D BEDIENUNGSANLEITUNG**
- **PL PODRECZNIK UZYTKOWNIKA**
- **NL HANDLEIDING**
- **F MANUEL DE L'UTILISATEUR**
- **E MANUAL DEL USUARIO**
- **S BRUKSANVISNING**
- **DK BRUGSVEJLEDNING**
- **FIN KÄYTTÖOPAS**
- **I MANUALE UTENTE**

SICHERHEITS- UND WARTUNGSHINWEISE

- Stellen Sie sicher, dass alle elektrischen Anschlüsse sowie Kabelverbindungen an weitere Geräte den betreffenden Richtlinien entsprechen und sich gleichzeitig in Übereinstimmung mit der Bedienungsanleitung befinden.
- Achten Sie darauf, Steckdosen und Verlängerungskabel nicht zu überlasten, das kann zu Feuer oder Stromschlag führen.
- Sollten Ihnen irgendwelche Zweifel an Betrieb, Sicherheit oder Anschluss der Geräte aufkommen, dann wenden Sie sich bitte an einen Fachmann.
- Alle Teile vor Kindern geschützt aufbewahren.
- Bitte nicht in feuchter, sehr kalter oder heißer Umgebung aufbewahren, das kann zu Beschädigung der elektronischen Schaltkreise führen.
- Vermeiden Sie harte Stöße, das kann zu Beschädigung der elektronischen Schaltkreise führen.
- Ersetzen Sie beschädigte Stromkabel niemals selbst! Nehmen Sie die Geräte vom Netz und wenden sich an einen Fachbetrieb.
- Öffnen und Reparieren der Geräte ausschließlich durch autorisierten Fachbetrieb.
- Kabellose Systeme sind Störeinflüssen von kabellosen Telefonen, Mikrowellen sowie anderen elektronischen Geräten, die im 2,4GHz-Bereich arbeiten, ausgesetzt. Halten Sie einen MINDESTABSTAND VON WENIGSTENS 3 METERN während Installation und Betrieb ein.

Wartung
Die Geräte sind wartungsfrei, also öffnen Sie sie bitte nicht. Ihre Garantie verfällt, wenn Sie die Geräte öffnen. Reinigen Sie die Geräte außen mit einem weichen und trockenen Tuch oder einer Bürste. Vor dem Reinigen ziehen Sie bitte alle Stromzuführungen ab.

Verwenden Sie keine Reinigungsmittel, die Carbonsäure, Benzin, Alkohol oder ähnliches enthalten. Diese Mittel greifen die Oberfläche der Geräte an und die Ausdünstungen sind gesundheitsschädlich und explosiv. Verwenden Sie keine scharfkantigen Werkzeuge, Schraubenzieher, Drahtbürsten oder ähnliches, um die Geräte zu reinigen.

INSTRUCTIONS DE SECURITE ET D'ENTRETIEN

- Vérifier que toutes les connexions électriques et câbles sont conformes aux règlements afférents et aux instructions d'utilisation.
- Ne pas créer de surtension sur les prises électriques ou les rallonges, cela peut être cause de feu ou d'électrocution.
- Contacter un expert en cas de doute sur le mode d'utilisation, de sécurité ou la connexion des appareils.
- Placer hors de portée des enfants.
- Ne pas disposer dans un endroit humide, très froid ou très chaud, cela pourrait endommager le tableau de circuits électroniques.
- Eviter de faire tomber ou de cogner les appareils ; cela pourrait endommager le tableau de circuits électroniques
- Ne jamais remplacer soi-même des fils électriques endommagés! Si les fils électriques sont endommagés, les retirer du réseau et les apporter dans un magasin spécialisé.
- La réparation et l'ouverture des différents éléments ne peuvent être effectuées que par un magasin spécialisé.
- Les systèmes sans fil sont sujets aux interférences des téléphones sans fil, des micro-ondes, et autres appareils sans fil utilisant la fréquence 2.4GHz. Placer le système AU MOINS à 3 mètres de ces appareils au cours de l'installation et au moment de l'utiliser.

Maintenance
Les appareils sont en libre utilisation, ne jamais les ouvrir. La garantie n'est plus valide si les appareils sont ouverts. Ne nettoyer que l'extérieur des appareils avec un chiffon doux et sec ou une brosse. Avant de nettoyer, débrancher les appareils.

Ne pas utiliser d'agents nettoyant à l'acide carboxylique ni d'essence, d'alcool ou autre produit de ce type. Ces produits attaquent la surface des appareils. Par ailleurs, les vapeurs sont dangereuses pour la santé et explosives. Ne pas utiliser d'ustensile à bout tranchant, de tournevis, de brosse métallique ou autre élément semblable pour le nettoyage.

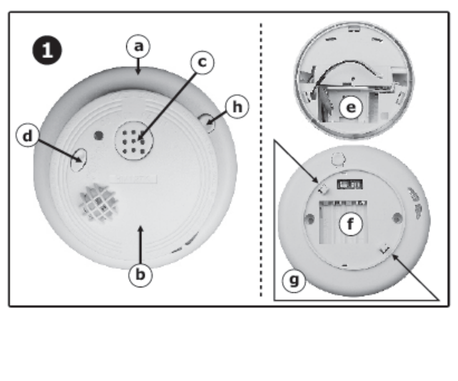

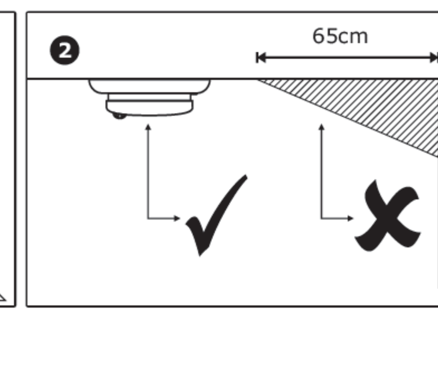

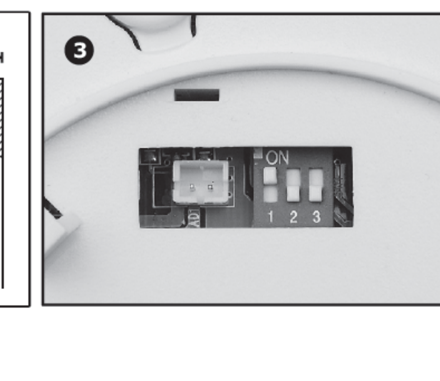

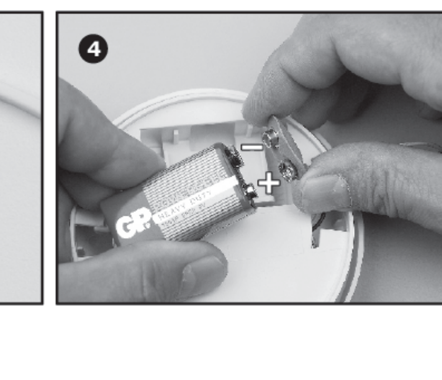

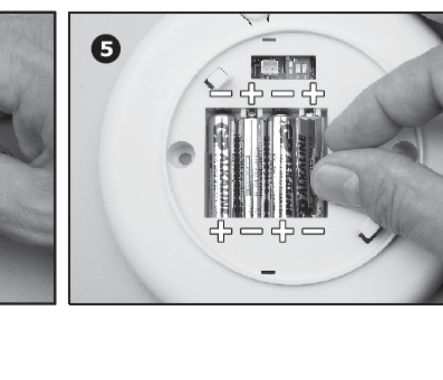

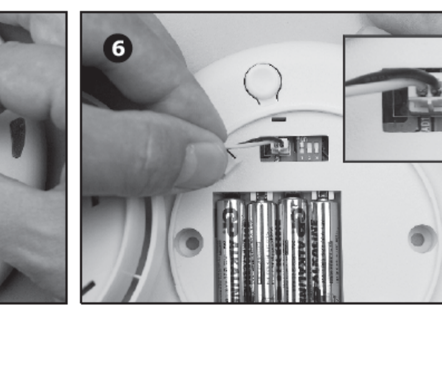

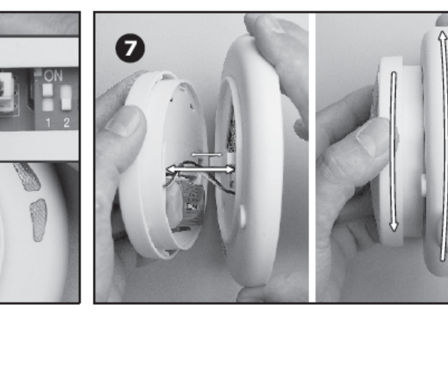

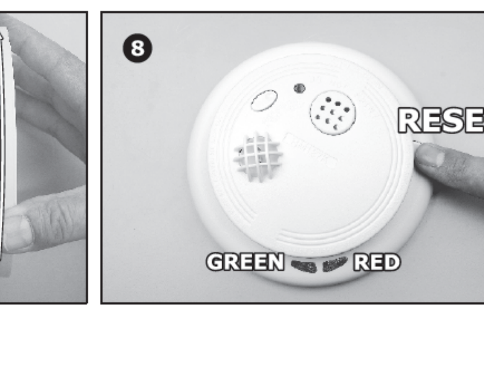

GB

WIRELESS ATTACHABLE HEAT DETECTOR RM171RF

The RM171RF is a heat detector combined with a transmit/receive unit. If several of these heat detectors are installed, they will be connected to each other via a wireless system. Once the detector detects a temperature above 60°C, ALL the installed detectors are automatically enabled. With a standard detector you may not be aware that alarm went off in the garage, while you are on the top floor of your house. Now, you can avoid this situation. In one system smoke detectors can also be used next to heat detectors where a smoke detector RM170RF can be placed.

GENERAL:
Never test the heat detector with a candle or lighter. By pressing the test button, the operation of the detector is tested. Practice test with fire is neither advisable nor necessary. LED indication: approximately every 30 seconds the LED indicator will light, this is the measurement cycle. If the LED indicator blinks rapidly than heat is detected and in most cases an alarm sound will follow.

CONTENTS OF THE PACKAGING (1)
a. Mounting plate with transmit/receive unit
b. Heat detector

IMPORTANT
- Heat detector detects heat, for this reason never conduct testing with smoke, alarms sound will follow.
- Heat detector must be maintained.
- Do not use rechargeable batteries.
- A heat detector may not be painted.
- Do not cover the siren openings (1c) at the front side.

POSITIONING (2)
- The heat detector is mounted on the ceiling, at least 65cm from the corner and as close as possible to a potential danger source, e.g. tv heater etc.
- Hang heat detectors in cooking areas or in areas of heavy smoking, or with excessive moisture, hang a smoke detector RM170RF in remaining areas.
- Hang heat detectors preferably in the escape route path, so that they can be monitored.
- Make sure the heat detectors is placed in an easily accessible location for testing and maintenance purposes.

MOUNTING OF THE DETECTOR
- Place the mounting plate (1a) at the desired location.
- Choose a communication code with the 3 mini switches (e.g. 1 on ON, 2 on OFF and 3 on OFF), it should be identical for all detectors in the system (3).
- Insert a 9V battery in the small battery compartment (1e) for the operation of the detector itself (4).
- Insert four 1.5V mini AAA-penlite batteries in the large battery compartment (1f) for the operation of transmitter/ receiver (5).
- Connect the wire from the detector to the transmit/receiving unit (6).
- Place the opening of the detection-unit (1b) on the notches (1g) of the mounting plate (1a) and then click these down in a rotating manner (7).

OPERATION
- First, briefly press the reset button, both the transmit/receive unit (1h) (8) green and red LED flashes once.
- Now, press the test button of the detector/ the detectors alarm will go off. By holding this button down for a longer period of time, the alarm in the other detectors will also go off.
- The red LED on the transmit/receive unit begins to light. This will show which detector caused the alarm to go off. By briefly pressing on the reset button (8), this message is erased. (short beep).

TESTING/MAINTENANCE
- At least 1x per month, the heat detectors should be tested by pressing on the test button (1d), all the detectors' alarms should go off.
- At least 2x per year, the detector should be cleaned with a vacuum cleaner, by simply vacuuming the dust around the detector.

BATTERIES
- If the batteries become too weak, the noise signal for the concerning detector will briefly go off. Replace all batteries for the concerning detector.
- Repeat the entire procedure as described in the OPERATION section.

TIPS WHEN EXPERIENCING A FALSE ALARM:
- Never place the unit close to light-point and/or other electronic equipment.
- Use a good quality battery (rechargeable batteries are not suitable for a heat detector).

TIPS WHEN EXPERIENCING NO CONNECTION:
- Do not place the unit in the vicinity of metal.
- The batteries of the transmit/receive unit (4x AAA) do not work anymore. Replace the batteries, using good quality batteries (rechargeable batteries are not suitable).
- Distance is too large/range is always situation dependent, obstacles and other radio traffic on 868MHz reduce the range.
- Test the first detector on the desired location for the final assembly.

D

DRAHTLOSER KOPPELBARER WÄRMEMELDER RM171RF

RM171RF ist ein Wärmemelder, kombiniert mit einer Sende/Empfangseinheit. Wenn mehrere Wärmemelder installiert sind, werden diese durch ein drahtloses System miteinander verbunden. Sobald innerhalb des abgesicherten Bereichs eine Temperatur über 60°C festgestellt wird, werden ALLE installierten Wärmemelder aktiviert. Bei einem Standardwärmemelder könnten Sie nicht bemerken, dass in Ihrer Garage Alarm ausgelöst wurde, während Sie sich im Dachgeschoss Ihres Hauses befinden. Jetzt können Sie diese Situation vermeiden. In einem System können Rauchmelder auch zusammen mit Wärmemeldern verwendet werden, wo ein Rauchmelder RM170RF installiert werden kann.

ALLGEMEIN:
Testen Sie niemals den Wärmemelder mit einer Kerze oder einem Feuerzeug. Durch Drücken der test Taste wird die Funktion des Melders geprüft. Ein Praxistest mit Feuer ist weder ratsam noch notwendig. LED Anzeige: ca. alle 30 Sekunden wird die LED Anzeige leuchten, das ist der Messzyklus. Wenn die LED Anzeige schnell blinkt, wurde Wärme festgestellt und in den meisten Fällen ertönt darauf ein Alarmsignal.

VERPACKUNGSINHALT (1)
a. Befestigungsplatte mit Sende/Empfangseinheit
b. Wärmemelder

WICHTIG
- Der Wärmemelder stellt Wärme fest, daher führen Sie niemals einen Test mit Rauch durch, ein Alarmsignal wird ertönen.
- Der Wärmemelder muss gewartet werden.
- Keine wiederaufladbaren Batterien verwenden.
- Ein Wärmemelder darf nicht angemalt werden.
- Die Alarmsirenenöffnungen (1c) auf der Vorderseite nicht abdecken.

POSITIONIEREN (2)
- Der Wärmemelder wird an die Zimmerdecke montiert, mindestens 65 cm von der Ecke entfernt und möglichst nahe an einer potentiellen Gefahrenquelle, wie z.B. Fernseher, Heizung, etc.
- Die Wärmemelder in Kochbereichen oder Bereichen, wo viel geraucht wird oder mit hoher Feuchtigkeit anbringen, in den übrigen Bereichen einen Rauchmelder RM170RF installieren.
- Installieren Sie Wärmemelder vorzugsweise am Fluchtweg, damit sie überwacht werden können.
- Stellen Sie sicher, dass der Wärmemelder zu Test- und Wartungszwecken an einem leicht zugänglichen Ort installiert wird.

MONTIEREN DES RAUCHMELDERS
- Bringen Sie die Befestigungsplatte (1a) an der gewünschten Stelle an.
- Wählen Sie mit den 3 Minischaltern einen Kommunikationscode aus (z.B. 1 auf ON, 2 auf OFF und 3 auf OFF), er sollte für alle Melder im System identisch sein (3).
- Legen Sie zur Funktion des Melders (4) eine 9 V Batterie in das kleine Batteriefach (1e) ein.
- Legen Sie zur Funktion des Senders/Empfängers (5) vier 1.5 V Mini AAA Batterien in das große Batteriefach (1f) ein.
- Verbinden Sie den Draht am Melder mit der Sende/Empfangseinheit (6).
- Platzieren Sie die Öffnung der Meldereinheit (1b) an den Einkerbungen (1g) auf der Befestigungsplatte (1a), lassen Sie sie dann mit einer Drehbewegung einschnappen (7).

BEDIENUNG
- Drücken Sie zuerst kurz die reset Taste, die grüne und rote LED der Sende/Empfangseinheit (1h) (8) blinkt gleichzeitig einmal.
- Jetzt drücken Sie die test Taste des Melders/ der Alarm wird ausgelöst. Durch längeres Gedrückthalten dieser Taste wird der Alarm an den anderen Meldern ebenfalls ausgelöst.
- Die rote LED an der Sende/Empfangseinheit leuchtet. Dies zeigt an, durch welchen Melder der Alarm ausgelöst wurde. Durch kurzes Drücken der reset Taste (8), wird diese Meldung gelöscht. (kurzer Piepston).

TEST/WARTUNG
- Mindestens 1x im Monat sollten die Rauchmelder durch Drücken der test Taste (1d) überprüft werden, der Alarm sollte bei allen Meldern ausgelöst werden.
- Mindestens 2x im Jahr sollten die Melder mit einem Staubsauger gereinigt werden, einfach den Staub am Melder aufsaugen.

BATTERIEN
- Wenn die Batterien zu schwach werden, geht das Rauschsignal des betroffenen Melders kurzzeitig aus. Ersetzen Sie alle Batterien des betroffenen Melders.
- Wiederholen Sie den gesamten Vorgang wie im BEDIENUNGS Abschnitt beschrieben.

TIPPS BEI FEHLALARM:
- Die Einheit niemals neben Lampen und/oder anderen Elektrogeräten installieren.
- Verwenden Sie eine Qualitätsbatterie (wiederaufladbare Batterien sind für einen Rauchmelder nicht geeignet).

TIPPS BEI FEHLENDER VERBINDUNG:
- Installieren Sie die Einheit nicht in der Nähe von Metall.
- Die Batterien der Sende/Empfangseinheit (4x AAA) funktionieren nicht mehr. Ersetzen Sie die Batterien mit Qualitätsbatterien (aufladbare Batterien sind nicht geeignet).
- Die Entfernung ist zu groß/die Reichweite ist immer situationsbedingt, Hindernisse und sonstiger Funkverkehr auf 868MHz reduzieren die Reichweite.
- Prüfen Sie den ersten Melder an der gewünschten Stelle für die Endmontage.

PL

BEZPRZEWODOWY, MOCOWANY DETEKTOR CIEPŁA RM171RF

RM171RF jest detektorem ciepła połączonym z urządzeniem nadawczo-odbiorczym. W razie instalacji kilku takich detektorów ciepła, łączymy je wzajemnie poprzez system bezprzewodowy. Kiedy detektor wykrywa temperaturę powyżej 60°C, WSZYSTKIE zainstalowane detektory włączają się automatycznie. W przypadku standardowego detektora ciepła można nie być świadomym tego, że alarm włączył się w garażu wtedy, gdy przebywamy na najwyższym piętrze domu. Teraz można uniknąć takiej sytuacji. W jednym systemie, oprócz detektorów ciepła można użyć detektorów dymu, o ile możliwe jest umieszczenie detektora dymu typu RM170RF.

INFORMACJE OGÓLNE:
Nigdy nie testować detektora ciepła za pomocą świecy czy zapalniczki. Praca detektora jest testowana po naciśnięciu przycisku test. Test praktyczny za pomocą ognia nie jest ani zalecany ani konieczny. Wskaźnik LED: co ok. 30 sekund zapala się wskaźnik LED, jest to cykl pomiaru. Jeśli wskaźnik LED miga gwałtownie oznacza to, że wykryte zostało ciepło i w większości przypadków uruchomi się dźwięk alarmu.

ZAWARTOŚĆ OPAKOWANIA (1)
a. Płyta montażowa z urządzeniem nadawczo- odbiorczym.
b. Detektor ciepła

UWAGA
- Detektor ciepła wykrywa ciepło, dlatego też nie wolno przeprowadzać testów z dymem, gdyż uruchomi się sygnał alarmowy.
- Detektor ciepła należy konserwować.
- Nie używać baterii z możliwością doładowania.
- Nie wolno malować detektora.
- Nie zakrywać otworów syreny (1c) w przedniej części urządzenia.

MIESZCZENIE (2)
- Detektor ciepła montowany jest na suficie, co najmniej 65cm od rogu i jak najbliżej potencjalnego źródła niebezpieczeństwa, np. grzejnika telewizyjnego itp.
- Zawiesić detektory ciepła tam, gdzie się gotuje lub pali, lub w miejscach nadmiernie wilgotnych, natomiast detektor dymu RM170RF należy zawiesić w pozostałych miejscach.
- Zawiesić detektory ciepła najlepiej na drodze ewakuacji, aby można je było monitorować.
- Sprawdzić, czy detektor ciepła umieszczony jest w miejscu łatwo dostępnym w celach testowania oraz konserwacji.

MONTAŻ DETEKTORA
- Umieścić płytę montażową (1a) w wybranym miejscu.
- Wybrać kod komunikacji za pomocą 3 mini włączników (np. 1 na ON, 2 na OFF oraz 3 na OFF), powinien być identyczny dla wszystkich detektorów w systemie (3).
- Wstawić baterię 9V do małej komory baterii (1e) celem działania samego detektora (4).
- Wstawić cztery baterie 1.5V mini AAA, czyli litowe paluszki do dużej komory baterii (1f) celem pracy urządzenia nadawczo- odbiorczego (5).
- Podłączyć przewód od detektora do urządzenia nadawczo- odbiorczego (6).
- Umieścić otwór urządzenia detekcyjnego (1b) na karbach (1g) płyty montażowej (1a), a następnie zatrzasnąć w sposób rotacyjny (7).

OBSŁUGA
- Najpierw, szybko nacisnąć przycisk reset, obie diody LED z urządzenia nadawczo-odbiorczego (1h) (8) zielona i czerwona zabłysną raz
- A teraz nacisnąć przycisk test na detektorze/ uruchomi się alarm detektora.. Poprzez przytrzymanie dociśniętego przycisku przez dłuższy czas, uruchomią się alarmy w innych detektorach.
- Zapala się czerwona dioda LED na urządzeniu nadawczo- odbiorczym. Wskazuje to, który detektor uruchomił alarm. Poprzez szybkie naciśnięcie przycisku reset (8) komunikat ten zostanie wykasowany. (krótki dźwięk typu beep).

TESTOWANIE/KONSERWACJA
- Co najmniej 1x na miesiąc należy przetestować detektory, naciskając przycisk test (1d), powinny się włączyć alarmy we wszystkich detektorach.
- Co najmniej 2x na rok, należy wyczyścić detektor za pomocą odkurzacza, zbierając kurz zalegający wokół detektora ciepła.

BATERIE
- Jeśli baterie są już słabe, na krótko włączy się sygnał dźwiękowy dla danego detektora. Wymienić wszystkie baterie danego detektora.
- Powtórzyć całą procedurę, jak opisano w dziale OBSŁUGA.

WSKAZÓWKI W RAZIE POJAWIENIA SIĘ FAŁSZYWEGO ALARMU:
- Nigdy nie ustawiać urządzenia w pobliżu źródła ognia i/ lub sprzętu elektronicznego.
- Korzystać z baterii dobrej jakości (baterie z możliwością doładowania nie są odpowiednie dla detektora ciepła).

WSKAZÓWKI DOTYCZĄCE BRAKU POŁĄCZENIA:
- Nie umieszczać urządzenia w pobliżu metalu.
- Baterie urządzenia nadawczo- odbiorczego (4x AAA) nie działają. Wymienić je na baterie dobrej jakości (te z możliwością doładowania nie są odpowiednie).
- Zbyt duża odległość/zasięg zależy od sytuacji, przeszkody oraz ruch radiowy innego rodzaju na 868MHz ograniczają zakres.
- Przetestować pierwszy detektor w wybranym miejscu pod kątem końcowego montażu.

NL

DRAADLOOS KOPPELBARE HITTEMELDER RM171RF

De RM171RF is een hittemelder gecombineerd met een zend/ontvangst unit. Als er meerdere van deze melders geïnstalleerd worden staan deze draadloos met elkaar in verbinding. Zodra de melder een temperatuur meet van boven de 60°C, worden automatisch ALLE geplaatste melders ingeschakeld. Met een standaard melder kan het immers zo zijn dat u in de garage niets merkt van alarm op de bovenverdieping. Deze situatie wordt nu voorkomen. In een systeem kunnen naast de hittemelders ook rookmelders RM170RF gebruikt worden

ALGEMEEN:
Test de hittemelder nooit met een kaars of aansteker. Door op de test knop te drukken wordt de werking van de detector getest. Praktijktest met vuur is dus niet te adviseren of nodig. LED indicatie: iedere ca 30 seconden licht de led even op, dit is de meetcyclus. Knippert de led snel dan wordt er hitte gedetecteerd en er zal in de meeste gevallen een alarm volgen.

INHOUD VAN DE DOOS (1):
a. Montageplaat met zend/ontvangst unit
b. Hittemelder

BELANGRIJK
- Hittemelder detecteert warmte, test daarom nooit met rook, er zal nl geen alarm volgen
- Hittemelder dient onderhouden te worden.
- Gebruik geen oplaadbare batterijen
- Een hittemelder mag niet geschilderd worden
- Sirene openingen (1c) aan de voorzijde niet afdekken

PLAATSBEPALING (2)
- De hittemelder dient tegen het plafond gemonteerd te worden, minimaal 65cm uit de hoek en zo dicht mogelijk bij een mogelijke gevaarlijke bron. bv. tv kachel etc.
- Hang hittemelders in ruimtes waar gerookt/gekookt wordt, of met veel vocht, hang in de overige ruimtes een rookmelder RM170RF.
- Hang melders bij voorkeur op in de vluchtweg, zodat deze bewaakt wordt
- Zorg dat de hittemelder op een goed bereikbare plaats hangt i.v.m. test en onderhoud.

MONTAGE VAN DE MELDER
- Plaats de montageplaat (1a) op de gewenste plaats
- kies een communicatie code met de 3 minischakelaars (bijvoorbeeld 1 op ON, 2 op OFF en 3 op OFF), deze moet in alle melders in het systeem gelijk zijn (3).
- Plaats een 9V batterij in de kleine batterijruimte (1e) voor de werking van de melder zelf (4)
- Plaats vier 1,5 V mini penlite type AAA batterijen in de grote batterijruimte (1f) voor de werking van zender/ontvanger (5).
- Sluit het draadje uit de melder aan op de zend/ontvangst unit (6)
- Plaats de openingen van de detectie-eenheid (1b) op de nokjes (1g) van de montageplaat (1a) en klik deze draaiend vast (7)

WERKING
- Druk eerst kort op de reset knop zend/ontvangstunit (1h)(8) groene en rode led knipperen beide eenmaal.
- Druk nu op de testknop van de melder, alarm gaat nu eerst af op de melder. Door deze knop langer ingedrukt te houden gaan hierna ook de andere melders in alarm.
- De rode led op deze zend/ontvangstunit blijft nu branden. Hieraan is te zien welke melder het alarm gegeven heeft. Door kort op de reset knop (8) te drukken wordt deze melding gewist. (korte piep)

TEST/ONDERHOUD
- Minimaal 1x per maand de hittemelders testen door op de testknop (1d) te drukken, alle melders moeten alarm geven
- Minimaal 2x per jaar met een stofzuiger de melder schoonmaken, door eenvoudig stof rond de melder weg te zuigen

BATTERIJEN
- Als de batterijen te zwak worden klinkt bij de betreffende melder kortstondig het geluidssignaal.
  Vervang dan alle batterijen in de betreffende melder .
- Herhaal de volledige procedure zoals beschreven bij WERKING

TIPS BIJ VALS ALARM:
- Plaats de unit nooit dichtbij lichtpunten en/of andere elektronische apparatuur.
- Gebruik een goede kwaliteit batterij (oplaadbare batterijen zijn niet geschikt voor een hittemelder).

TIPS BIJ GEEN VERBINDING:
- Plaats de unit niet in de buurt van metaal
- De batterijen van de zend/ontvangstunit (4x AAA) zijn te ver leeg. Vervang de batterijen, gebruik hiervoor een goede kwaliteit batterijen (oplaadbare batterijen zijn niet geschikt).
- Onderlinge afstand te groot/ bereik is altijd situatie afhankelijk, obstakels en ander radioverkeer op 868MHz. verminderen het bereik.
- Test eerst de melder op de gewenste locatie voor de definitieve montage.

F

DÉTECTEUR DE CHALEUR SANS FIL DÉTACHABLE RM171RF

Le RM171RF est un détecteur de chaleur optique contenant un émetteur/récepteur. Si plusieurs de ces détecteurs de chaleur sont installés, ils seront connectés ensemble via un système sans fil. Dès que le détecteur détecte une température dépassant 60°C, TOUS les détecteurs installés sont activés automatiquement. Avec un détecteur standard, vous ne serez peut-être pas averti que l'alarme s'est déclenchée dans votre garage, lorsque vous vous trouvez au dernier étage de votre habitation. Maintenant, vous pouvez éviter cette situation. Dans un système, les détecteurs de fumée peuvent aussi être utilisés à proximité des détecteurs de chaleur où un détecteur de chaleur RM170RF peut être installé.

Général :
Ne testez jamais le détecteur de chaleur avec une bougie ou un briquet. En appuyant sur le bouton test, vous pouvez tester le fonctionnement du détecteur. Effectuez un test avec du feu n'est ni conseillé ni nécessaire. Voyant DEL : le voyant DEL s'allumera toutes les 30 secondes environ, il s'agit du cycle de mesure. Si le voyant DEL clignote rapidement, de la chaleur est détectée et dans la plupart des cas, une sonnerie d'alarme s'en suivra.

CONTENU DE L'EMBALLAGE (1)
a. Plaque de montage avec unité émettrice/réceptrice
b. Détecteur de chaleur

IMPORTANT
- Le détecteur de chaleur détecte la chaleur, pour cette raison, ne faites pas de test avec de la fumée, une sonnerie d'alarme s'en suivra.
- Le détecteur de fumée doit être entretenu.
- N'utilisez pas de piles rechargeables.
- Un détecteur de chaleur ne doit pas être peint.
- Ne recouvrez pas les ouvertures de la sirène (1c) sur la face avant.

POSITIONNEMENT (2)
- Le détecteur de fumée est installé au plafond, à au moins 65 cm du coin et aussi proche que possible des sources de danger potentielles, par exemple télé, chauffage, etc.
- Suspendez des détecteurs de chaleur dans les zones comme une cuisine, zone fumeurs ou avec une humidité excessive, suspendez un détecteur de fumée RM170RF dans les zones restantes.
- Suspendez les détecteurs de fumée de préférence sur le chemin de sortie de secours, pour qu'ils soient surveillés.
- Vérifiez que le détecteur de chaleur est positionné dans une zone accessible facilement pour effectuer un test et effectuer l'entretien.

INSTALLATION DU DÉTECTEUR
- Positionnez la plaque de montage (1a) à l'emplacement désiré.
- Choisissez un code de communication avec les 3 mini interrupteurs (par exemple 1 sur ON, 2 sur OFF et 3 sur OFF), il doit être identique pour tous les détecteurs du système (3).
- Insérez une pile de 9V dans le compartiment à piles (1e) pour le fonctionnement du détecteur (4).
- Insérez quatre piles AAA de 1.5V dans le grand compartiment à piles (1f) pour le fonctionnement de l'émetteur/récepteur (5).
- Branchez le fil du détecteur de l'émetteur/récepteur (6).
- Positionnez l'ouverture de l'unité de détection (1b) sur les encoches (1g) de la plaque de montage (1a) puis clipsez les de façon rotative (7).

FONCTIONNEMENT
- Premièrement, appuyez brièvement sur le bouton reset, les DEL rouge et verte (8) de l'émetteur/récepteur (1h) clignotent une fois.
- Maintenant appuyez sur le bouton test (1d) du détecteur ; l'alarme des détecteurs se déclenchera. En maintenant appuyé ce bouton pendant plus longtemps, l'alarme des autres détecteurs s'arrêtera.
- La DEL rouge de l'émetteur/récepteur commence à clignoter. Ceci indiquera quel détecteur à déclenché l'alarme. En appuyant brièvement sur le bouton reset (8), ce message s'effacera. (bip court).

TEST/ENTRETIEN
- Les détecteurs de chaleur doivent être testés au moins une fois par mois en appuyant sur la bouton test (1d), l'alarme de tous les détecteur doit se déclencher.
- Le détecteur doit être nettoyé au moins 2 fois par an avec un aspirateur, en aspirant simplement la poussière autour du détecteur.

PILES
- Si les piles s'affaiblissent, le bruit du signal du détecteur concerné se déclenchera brièvement. Changez les piles du détecteur concerné.
- Répétez la procédure complète comme décrite dans la section FONCTIONNEMENT.

CONSEILS LORSQUE VOUS AVEZ UNE FAUSE ALARME :
- Ne placez jamais l'appareil près d'une lampe ou d'un équipement électronique.
- Utilisez des piles de bonne qualité (les piles rechargeables ne conviennent pas pour un détecteur de chaleur).

CONSEILS LORSQUE VOUS N'AVEZ PAS DE CONNEXION :
- Ne placez pas l'appareil près d'objets en métal.
- Les piles de l'émetteur/récepteur (4x AAA) do not work anymore. Lorsque vous changez les piles, insérez des piles de bonne qualité (les piles rechargeables ne conviennent pas).
- La distance est trop grande/la portée est toujours dépendante de l'emplacement, des obstacles et autre ondes radio à 868 MHz qui réduisent la portée.
- Testez le premier détecteur à l'emplacement désiré pour l'assemblage final.

E

DETECTOR DE CALOR ADICIONAL RM171RF

El RM171RF es un detector de calor combinado con una unidad transmisora/receptora. Si se instalan varios de estos detectores de calor, se pueden conectar entre ellos por medio de un sistema inalámbrico. Una vez el detector detecte una temperatura superior a los 60ºC, TODOS los detectores instalados se activarán automáticamente. Con un detector estándar puede no escuchar la alarma que se ha activado en el garaje si usted se encuentra en el piso superior de su casa. Ahora, usted podrá evitar esta situación. En un sistema, se pueden colocar detectores de humo también al lado de los detectores de calor, pudiendo colocar un detector de humo RM170RF.

GENERAL:
Nunca pruebe el detector de calor con una vela o un mechero. Al presionar el botón test, se prueba el funcionamiento del detector. Probar con fuego no es necesario ni recomendable. Indicación LED: aproximadamente cada 30 segundos se encenderá el indicador LED, este es el ciclo de medición. Si el indicador LED parpadea rápidamente significa que se ha detectado calor y en la mayoría de los casos sonará una alarma.

CONTENIDOS DEL EMBALAJE (1)
a. Placa de montaje con unidad transmisora/receptora
b. Detector de calor

IMPORTANTE
- El detector de calor detecta calor, por lo que no debe realizar pruebas con humo, sonará una alarma.
- El detector de calor necesita mantenimiento.
- No utilice pilas recargables.
- No se debe pintar un detector de calor.
- No cobra las aperturas del sonido (1c) en la parte frontal.

COLOCACIÓN (2)
- El detector de calor se monta sobre el techo, al menos a 65 cm de la esquina y lo más cerca posible a la fuente potencial de peligro, por ejemplo el calentador, la tv, etc.
- Cuelgue los detectores de calor en las zonas de cocina o en zonas de mucho humo, o con excesiva humedad, coloque un detector de humo RM170RF en el resto de las zonas.
- Cuelgue los detectores de calor preferiblemente en la ruta de escape, para que se puedan monitorizar.
- Asegúrese que los detectores de calor se colocan en una ubicación accesible para realizarle pruebas y mantenimiento.

MONTAJE DEL DETECTOR
- Coloque la placa de montaje (1a) en la ubicación deseada.
- Seleccione un código de comunicación con los 3 mini interruptores (por ejemplo 1 en ON, 2 en OFF y 3 en OFF), debería ser el mismo para todos los detectores en el sistema (3).
- Introduzca una pila de 9V en el compartimento para las pilas (1e) para el funcionamiento del detector (4).
- Introduzca 4 pilas 1.5V mini AA en el compartimento grande de las pilas (1f) para el funcionamiento del transmisor/receptor (5).
- Conecte el cable desde el detector a la unidad transmisora/receptora (6).
- Coloque la apertura de la unidad de detección (1b) en los huecos (1g) de la placa de montaje (1a) y haga encájelos girando (7).

FUNCIONAMIENTO
- Primero, presione brevemente el botón reset, parpadearán una vez los LED verde y rojo (1h) (8) en la unidad transmisora/receptora.
- Ahora, presione el botón test en el detector/detectores, y la alarma sonará. Al presionar este botón durante un largo periodo de tiempo, también sonarán las alarmas de los demás detectores.
- Comenzará a parpadear el LED rojo en la unidad transmisora/receptora. Esto mostrará qué detector hizo sonar la alarma. Al presionar brevemente el botón reset (8), se borrará este mensaje. (pitido corto).

PRUEBA/MANTENIMIENTO
- Al menos una vez al mes, los detectores de calor deberían probarse presionando el botón test (1d), deberían sonar todas las alarmas de los detectores.
- Al menos dos veces al año hay que limpiar los detectores con una aspiradora, aspirando el polvo alrededor del detector.

PILAS
- Si las baterías se agotan, se activará brevemente la señal del detector correspondiente. Cambie todas las pilas del detector correspondiente.
- Repita el proceso completo que se describe en la sección de FUNCIONAMIENTO.

CONSEJOS AL EXPERIMENTAR UNA FALSA ALARMA:
- Nunca utilice la unidad cerca de un punto de luz ni otros equipos electrónicos.
- Utilice pilas de buena calidad (las pilas recargables no son válidas para un detector de calor).

CONSEJOS PARA CUANDO NO HAYA CONEXIÓN:
- No coloque la unidad cerca de metal.
- Las pilas de la unidad transmisora/receptora (4xAAA) ya no funcionan. Cambie las pilas, utilizando pilas de Buena calidad (las pilas recargables no son adecuadas).
- La distancia es demasiado larga para el alcance, esto siempre dependerá de la situación, los obstáculos y otras radios en 868MHz esto reduce el alcance.
- Pruebe el primer detector en la ubicación deseada para el montaje final.

S

TRÅDLÖS UPPSÄTTBAR VÄRMEDETEKTOR RM171RF

RM171RF är en värmedetektor kombinerad med en sändar-/mottagarenhet. Om flera av dessa värmedetektorer installeras så kommer de att vara anslutna till varandra via ett trådlöst system. När detektorn känner av en temperatur på över 60°C så aktiveras automatiskt ALLA installerade detektorer. Med en standarddetektor kanske du inte är medveten om att värme har upptäckts i ditt garage när du är på övervåningen i ditt hus. Nu kan du undvika den situationen. I ett system kan rökdetektorer användas i kombination med värmedetektorer där en rökdetektor RM170RF kan placeras.

ALLMÄNT:
Testa aldrig detektorn genom att hålla ett ljus eller en cigarett under det lilla gallret. Larmet kommer att börja tjuta. Genom att trycka på test-knappen testas detektorns funktion. Testövningar med eld är varken tillrådligt eller nödvändigt. LED-indikation: ungefär var 30:e sekund tänds LED-indikatorn och detta är mätcykeln. Om LED-indikatorn blinkar snabbt har värme upptäckts och i de flesta fall ljuder då en larmsignal.

FÖRPACKNINGENS INNEHÅLL (1)
a. Monteringsplatta med sändnings-/mottagningsenhet
b. Värmedetektor

VIKTIGT
- Värmedetektorn upptäcker värme, av den anledningen ska man aldrig testa den med rök, en larmsignal följer.
- Värmedetektorn måste underhållas.
- Använd inte laddningsbara batterier.
- En värmedetektor får inte målas.
- Täck inte över signalöppningarna (1c) på framsidan.

PLACERING (2)
- Värmedetektorn is monteras i taket minst 65 cm från hörnet och så nära som möjligt till en potentiell källa för fara, d.v.s. TV, element, etc.
- Häng värmedetektorer i matlagningsområden eller områden med stor rökproduktion eller med hög fuktighet och använd en rökdetektor RM170RF i andra områden.
- Häng helst värmedetektorer längs flyktvägen så att de kan övervakas.
- Säkerställ att värmedetektorn är placerad lättillgängligt i test- och underhållssyfte.

MONTERING AV DETEKTORN
- Placera monteringsplattan (1a) på önskad plats.
- Välj en kommunikationskod med de tre minibrytarna (d.v.s. 1 på ON, 2 på OFF och 3 på OFF). Detta ska vara lika på alla detektorer i systemet.
- Sätt i ett 9V batteri i den lilla batterihållaren (1e) för själva detektorns drift (4).
- Sätt i fyra 1.5V mini AAA-pennlampsbatterier i den stora batterihållaren (1f) för drift av sändaren/mottagaren (5).
- Koppla sladden från detektorn till sändar-/mottagarenheten (6).
- Placera öppningen på detektorenheten (1b) i skårorna (1g) på monteringsplattan (1a) och fäst dem sedan med en roterande rörelse (7).

DRIFT
- Tryck först kortvarigt på reset-knappen, både sändnings-/mottagningsenhets (1h) (8) gröna och röda LED:en blinkar en gång.
- Tryck nu på test-knappen på detektorn och detektorns larm kommer att starta. Genom att du håller ner denna knapp en längre stund aktiverar du även de andra detektorernas larm.
- Den röda LED:en på sändnings-/mottagningsenhet börjar lysa. Detta visar vilken detektor som startade larmet. Genom att kortvarigt trycka på reset-knappen(8), raderas detta meddelande. (kort pip).

TESTNING/UNDERHÅLL
- Minst en gång i månaden bör värmedetektorerna testas genom att test-knappen (1d) hålls in, alla detektorer ska ge ifrån sig en larmsignal.
- Minst två gånger per år ska detektorn rengöras med en damsugare genom att dammet runt detektorn helt enkelt sugs bort.

BATTERIER
- Om batterierna blir för svaga så kommer ljudsignalen på den detektor det gäller att ljuda kortvarigt. Byt ut alla batterier i den detektor det gäller.
- Upprepa hela den procedur som beskrivs i DRIFT-delen.

TIPS NÄR DET UPPSTÅR FALSKLARM:
- Placera aldrig enheten nära en ljuskälla eller annan elektronisk utrustning.
- Använd batterier av god kvalitet (laddningsbara batterier är inte lämpliga för en värmedetektor).

TIPS NÄR ANSLUTNINGEN BRYTS:
- Placera inte enheten i närheten av metall.
- Batterierna i sändnings-/mottagningsenheten (4x AAA) fungerar inte längre. Byt ut batterierna och använd batterier av god kvalitet (laddningsbara batterier är inte lämpliga).
- Avståndet är för långt/räckvidden är alltid beroende av förhållanden, hinder och annan radiotrafik på 868MHz minskar räckvidden.
- Testa den första detektorn på den önskade platsen för slutgiltig montering.

DK

TRÅDLØS VARMEDETEKTOR, SOM KAN FORBINDES, RM171RF

RM171RF er en varmedetektor, der er kombineret med en sende-/modtageenhed. Hvis flere af disse varmedetektorer installeres, vil de være forbundet med hinanden via et trådløst system. Når detektoren sporer en temperatur på over 60°C, aktiveres ALLE de installerede detektorer automatisk. Med en standard-detektor opdager du måske ikke, at alarmen er gået i gang i garagen, når du befinder dig på husets øverste etage. Du kan nu undgå denne situation. I et system kan røgalarmer også bruges sammen med varmedetektorer, hvor der kan placeres en røgalarm RM170RF.

ALMENT:
Test aldrig varmedetektoren med et stearinlys eller en lighter. Ved at trykke på test-knappen, afprøves detektorens funktionalitet. En test med ild er hverken tilrådelig eller nødvendig. LED-indikation: Ca. hvert 30. sekund vil LED-indikatoren lyse. Dette er målerytmen. Hvis LED-indikatoren blinker hurtigt, spores der varme, og i de fleste tilfælde vil lyden af alarmen følge.

PAKKENS INDHOLD (1)
a. Monteringsplade med sende-/modtageenhed
b. Varmedetektor

VIGTIGT
- Varmedetektoren kan spore varme. Gennemfør derfor aldrig en test med en røg. En alarmlyd vil følge.
- Varmedetektoren skal vedligeholdes.
- Brug ikke genopladelige batterier.
- En varmedetektor må ikke males.
- Dæk ikke sirenens åbninger på forsiden (1c).

PLACERING (2)
- Varmedetektoren monteres på loftet mindst 65 cm fra hjørnerne og så tæt som muligt på mulige farekilder som f.eks. tv, varmeapparater etc.
- Hæng varmedetektorerne på steder, hvor der laves mad eller på steder, hvor der ryges meget eller på steder med høj fugtighed. Hæng en røgalarm RM170RF alle andre steder.
- Hæng helst varmedetektorerne i flugtveje, hvor de kan ses.
- Sørg for, at varmedetektoren er placeret et sted, hvor den er nem at komme til, når den skal testes og vedligeholdes.

MONTERING AF ALARMEN
- Placer monteringspladen (1a) på det ønskede sted.
- Vælg en kommunikationskode med 3 minikontakter (f.eks. 1 på ON, 2 på OFF og 3 på OFF). Det skal være ens for alle alarmerne i systemet (3).
- Indsæt et 9V batteri i det lille batterirum (1e), så alarmen kan fungere (4).
- Indsæt fire 1,5V mini AAA-penlite batterier i det store batterirum (1f) så senderen/modtageren kan fungere (5).
- Forbind ledningen fra alarmen til sende-/modtageenheden (6).
- Placer sporingsenhedens åbning (1b) i hakkene (1g) på monteringspladen (1a) og klik så disse nedad, mens der drejes (7).

BETJENING
- Tryk først kort på reset-knappen. Både sende-/modtageenhedens (1h) (8) grønne og røde LED-lys lyser én gang.
- Tryk derefter på test-knappen (1d) på detektoren, og alarmen vil gå i gang. Ved at holde denne knap nede i længere tid, vil de andre detektorers alarmer også gå i gang.
- Den røde LED-diode på sende/modtageenheden begynder at lyse. Dette viser, hvilken detektor, der har forårsaget, at alarmen blev sat i gang. Ved kort at trykke på reset-knappen (8), slettes denne besked. (kort bip).

TEST/VEDLIGEHOLDELSE
- Mindst 1 x om måneden bør detektorerne testes ved at trykke på test-knappen (1d), alle detektorernes alarmer bør gå i gang.
- Mindst 2 x om året bør detektoren rengøres med en støvsuger ved blot at støvsuge støvet omkring detektoren.

BATTERIER
- Hvis batterierne bliver for svage, vil lydsignalet for den pågældende detektor starte kort. Udskift alle batterier i den pågældende alarm.
- Gentag hele proceduren som beskrevet i afsnittet BETJENING.

TIPS VED FALSK ALARM:
- Placer aldrig enheden tæt på elektrisk lys og/eller andre elektriske apparater.
- Brug batterier af god kvalitet (genopladelige batterier er ikke egnede til en varmedetektor).

TIPS, NÅR DER IKKE ER FORBINDELSE:
- Placer ikke enheden i nærheden af metal.
- Batterierne i sende-/modtageenheden (4 x AAA) virker ikke længere. Udskift batterierne. Brug batterier afen god kvalitet (genopladelige batterier er ikke velegnede).
- Afstanden er for stor/rækkevidden afhænger af situationen. Forhindringer og anden radiotrafik på 868 MHz reducerer rækkevidden.
- Test den første alarm på den ønskede placering til den endelige montering.

FIN

LANGATON IRROTETTAVA LÄMPÖILMAISIN RM171RF

RM171RF on lämpöilmaisin, jossa on lähetin-vastaanotinyksikkö. Jos näitä lämpöilmaisimia on asennettuna useita, ne yhdistyvät toisiinsa langattoman järjestelmän avulla. Kun ilmaisin tunnistaa lämpötilan olevan yli 60 °C, KAIKKI asennetut ilmaisimet laukeavat automaattisesti. Normaalin ilmaisimen avulla et ehkä havaitse, että hälytys laukesi autotallissa, jos olet itse talon yläkerroksessa. Nyt voit välttää tämän tilanteen. Samassa järjestelmässä voidaan käyttää myös tyypin RM170RF savuilmaisimia yhdessä lämpöilmaisimien kanssa.

YLEISTÄ:
Älä koskaan kokeile lämpöilmaisinta kynttilällä tai sytyttimellä. Ilmaisimen toiminta kokeillaan painamalla test-painiketta. Kokeilu oikealla tulella ei ole tarpeen tai edes suositeltavaa. LED-ilmaisu: noin 30 sekunnin välein LED-ilmaisin syttyy. Tämä on mittausjakso. Jos LED-ilmaisin vilkkuu nopeasti, lämpöä on havaittu, ja useimmissa tapauksissa pian seuraa hälytys.

PAKKAUKSEN SISÄLTÖ (1)
a. Asennuslevy lähetin-vastaanotinyksiköllä
b. Lämpöilmaisin

TÄRKEÄÄ
- Lämpöilmaisin tunnistaa lämpöä. Älä siksi koskaan kokeile sitä savulla, sillä hälytys laukeaa.
- Lämpöilmaisin tarvitsee ylläpitoa.
- Älä käytä ladattavia paristoja.
- Lämpöilmaisinta ei saa maalata.
- Älä peitä etupuolella olevia sireenin aukkoja (1c).

SIJOITUS (2)
- Lämpöilmaisin asennetaan kattoon, vähintään 65 cm kulmasta ja mahdollisimman lähelle mahdollista vaaran lähdettä, esim. tv, lämmitin jne.
- Kiinnitä lämpöilmaisimet alueille, joissa on paljon savua tai kosteutta. Muilla alueilla tulee käyttää savuilmaisinta RM170RF.
- Kiinnitä lämpöilmaisimet poistumisteiden varrelle, jotta niitä voidaan tarkkailla.
- Varmista, että lämpöilmaisin asetetaan helposti luoksepäästävään paikkaan kokeilua ja ylläpitoa varten.

ILMAISIMEN ASENNUS
- Aseta kiinnityslevy (1a) haluttuun sijaintiin.
- Valitse tiedonsiirtokoodi kolmella minikytkimellä (esim. 1 ON, 2 OFF ja 3 OFF). Koodin tulee olla sama järjestelmän kaikissa ilmaisimissa (3).
- Aseta 9V paristo pieneen paristokoteloon (1e) itse ilmaisimen toimintaa varten (4).
- Aseta neljä 1,5 voltin AAA-paristoa suureen paristokoteloon (1f) lähetin-vastaanottimen toimintaa varten (5).
- Liitä johto ilmaisimesta lähetin-vastaanotinyksikköön (6).
- Aseta ilmaisinyksikön aukko (1b) asennuslevyssä (1a) olevien kolojen (1g) kohdalle ja paina niitä sitten alas kiertäen samalla (7).

TOIMINTA
- Paina ensin lyhyesti reset-näppäintä, jolloin lähetin-vastaanotinyksikön (1h) (8) vihreä ja punainen LED vilkkuvat kerran.
- Paina nyt test-näppäintä ilmaisimesta, jolloin hälytys sammuu. Kun näppäintä pidetään painettuna pitempään, myös muiden ilmaisimien hälytys sammuu.
- Lähetin-vastaanotinyksikön punainen LED syttyy. Se näyttää, mikä ilmaisin laukaisi hälytyksen. Kun reset-näppäintä (8) painetaan lyhyesti, viesti poistetaan. (lyhyt piippaus).

KOKEILU/YLLÄPITO
- Vähintään kerran kuukaudessa lämpöilmaisimet tulee kokeilla test-näppäimellä (1d). Kaikkien ilmaisinten hälytysten tulisi laueta.
- Vähintään kahdesti vuodessa ilmaisin tulee puhdistaa pölynimurilla imuroimalla pöly ilmaisimen ympäriltä.

PARISTOT
- Jos paristot ovat liian heikot, ko. ilmaisimen äänisignaali katkeaa lyhyesti. Vaihda ko. ilmaisimen kaikki paristot.
- Toista koko menettely osion TOIMINTA mukaisesti.

VINKKEJÄ VÄÄRÄN HÄLYTYKSEN YHTEYDESSÄ:
- Älä asenna laitetta lähelle valopistettä ja/tai muuta sähkölaitetta.
- Käytä hyvälaatuista paristoa (ladattavat paristot eivät sovellu lämpöilmaisimeen).

VINKKEJÄ YHTEYDEN KATKEILLESSA:
- Älä aseta laitetta metallin läheisyyteen.
- Lähetin-vastaanotinyksikön paristot (4x AAA) voivat olla tyhjentyneet. Vaihda paristot laadukkaisiin paristohin (ladattavat paristot eivät sovellu).
- Etäisyys on liian suuri. Kantama riippuu aina tilanteesta, esteet ja muu radioliikenne 868 MHz taajuudella vähentävät kantomatkaa.
- Kokeile ilmaisinta ensin halutulla asennuspaikalla.

I

RILEVATORE DI FUMO ATTACCABILE SENZA FILI RM171RF

L'RM171RF è un rilevatore di calore combinato ad un'unità trasmittente/ricevitore. Se sono installati più rilevatori, essi saranno collegati l'uno all'altro tramite un sistema senza fili. Una volta che viene rilevata una temperatura superiore ai 60°C, TUTTI i rilevatori installati verranno attivati automaticamente. Con un rilevatore normale potete non accorgervi che è l'allarme nel vostro garage si è spento, mentre siete al piano superiore della vostra casa. Ora, potete evitare questa situazione. In un unico sistema è possibile accostare anche i rilevatori di fumo ai rilevatori di calore, ove un rilevatore di fumo RM170RF può essere posizionato.

GENERALE:
Non provare mai il rilevatore di calore con una candela o un accendino. Premendo il pulsante test, viene testate la funzionalità del rilevatore. L'analisi pratica con fuoco non è consigliabile né necessaria. Indicazione a LED: circa ogni 30 secondi l'indicatore a LED si illuminerà; è il ciclo di misurazione. Se l'indicatore a LED lampeggia rapidamente significa che è stato rilevato del calore e in molti casi ciò sarà seguito da un suono di allarme.

CONTENUTO DEL PACCHETTO (1)
a. Piastra di montaggio con unità di trasmissione/ricezione
b. Rilevatore di calore

IMPORTANTE
- Il rilevatore di calore rileva il calore, per questa ragione non effettuare mai prove con fumo, seguirà un segnale di allarme.
- Il rilevatore di calore deve essere soggetto a manutenzione.
- Non usare batterie ricaricabili.
- Un rilevatore di calore non dovrebbe essere tinteggiato.
- Non coprire le aperture della sirena (1c) sul lato anteriore.

POSIZIONAMENTO (2)
- Il rilevatore di calore viene montato sul soffitto, ad almeno 65 cm dall'angolo e il più vicino possibile a potenziali fonti di pericolo, ad es. condensatore di tv, ecc.
- Appendere i rilevatori di calore in aree di cottura o in aree ad alta densità di fumo, o con eccessiva umidità; appendere un rilevatore di fumo RM170RF nelle aree rimanenti.
- Appendere i rilevatori di calore preferibilmente nei corridoi di fuga, così che possano essere monitorati.
- Assicurarsi che i rilevatori di calore siano posizionati in un luogo facilmente accessibile a scopo di prova e manutenzione.

MONTAGGIO DEL RILEVATORE
- Posizionare la piastra di montaggio (1a) sulla posiziona desiderata.
- Scegliere un codice di comunicazione con i 3 mini interruttori (ad es. 1 su ON, 2 su OFF e 3 su OFF), dovrebbe essere identico per tutti i rilevatori del sistema (3).
- Inserire una batteria da 9V nel vano batterie piccolo (1e) per la funzionalità del rilevatore stesso (4).
- Inserire quattro mini batterie stilo da 1,5V mini AAA nel vano batterie grande (1f) per la funzionalità del trasmettitore/ ricevitore (5).
- Collegare il cavo dal rilevatore all'unità di trasmissione/ricezione (6).
- Posizionare l'apertura dell'unità di rilevazione (1b) sulle cocche (1g) della piastra di montaggio (1a) e quindi spingere queste in basso con un movimento rotatorio (7).

FUNZIONAMENTO
- Per prima cosa, premere brevemente il pulsante reset, sia la luce verde dell'unità di trasmissione/ricezione (1h) (8) che il LED rosso si illuminano una volta.
- Ora, premere il pulsante test del rilevatore/ l'allarme dei rilevatori si spegnerà. Tenendo premuto questo pulsante per un periodo più lungo, l'allarme negli altri ricevitori si spegneranno ugualmente.
- Il LED rosso dell'unità di trasmissione/ricezione inizia a lampeggiare. Questo mostrerà a causa di quale rilevatore l'allarme è stato spento. Premendo brevemente il pulsante reset (8), questo messaggio viene cancellato. (segnale sonoro breve).

PROVA/MANUTENZIONE
- Almeno 1 volta al mese, i rilevatori di calore dovrebbero essere provati premendo il pulsante test (1d), tutti gli allarmi dei rilevatori dovrebbero spegnersi.
- Almeno 2 volte all'anno, il rilevatore dovrebbe essere pulito con un aspirapolvere, aspirando semplicemente la polvere intorno al rilevatore.

BATTERIE
- Se le batterie diventano troppo deboli, il segnale sonoro del rilevatore in questione si spegnerà brevemente. Sostituire tutte le batterie del rilevatore in questione.
- Ripetere l'intera procedura descritta nella sezione FUNZIONAMENTO.

AVVERTENZE NEL CASO SI VERIFICHI UN FALSO ALLARME:
- Non posizionare mai l'unità in corrispondenza di fonti di luce e/o altri equipaggiamenti elettronici.
- Usare una batteria di buona qualità (le batterie ricaricabili non sono adatte al rilevatore di calore).

AVVERTENZE NEL CASO NON SI VERIFICHI ALCUNA CONNESSIONE:
- Non posizionare l'unità vicina a metallo.
- Le batterie dell'unità di trasmissione/ricezione (4x AAA) non funzionano più. Sostituire le batterie, usando batterie di buona qualità (le batterie ricaricabili non sono adatte).
- La distanza è troppo ampia/la portata dipende sempre dalla situazione, ostacoli e altro traffico radio su 868MHz riducono la portata.
- Provare il primo rilevatore nella posizione desiderata per l'assemblaggio finale.